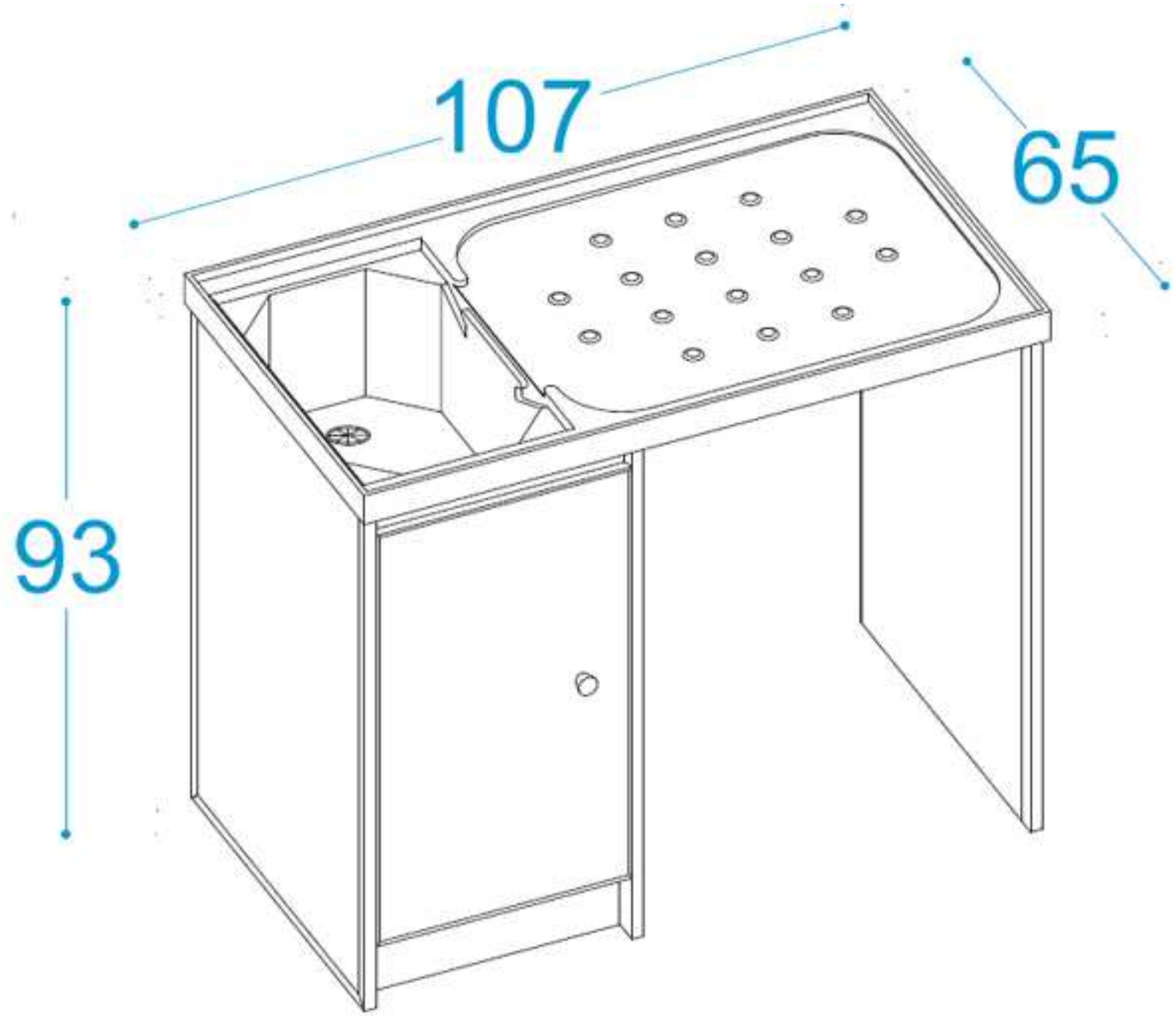
107
65
93