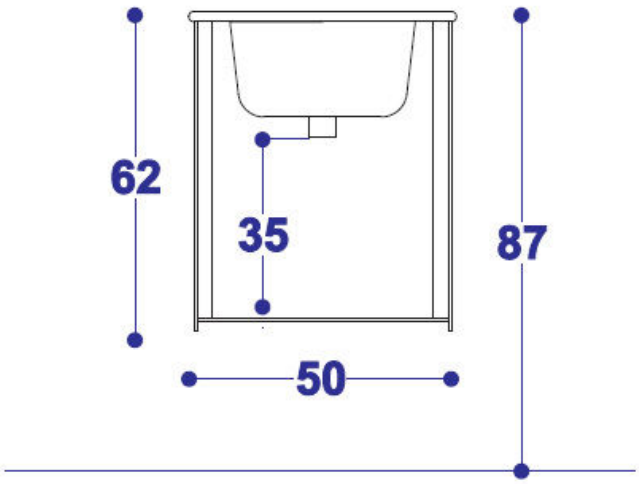
62
35
87
50

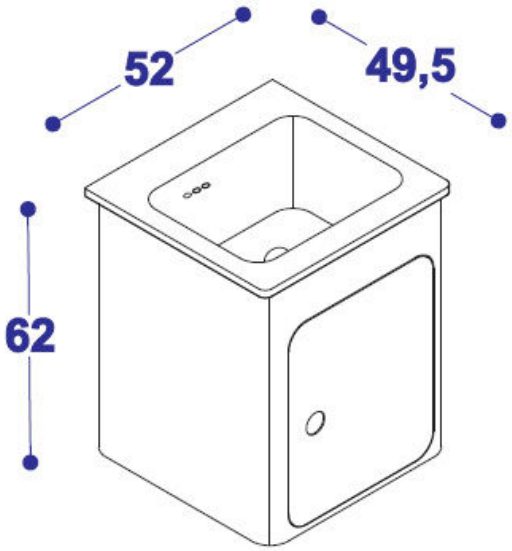
52
49,5
62